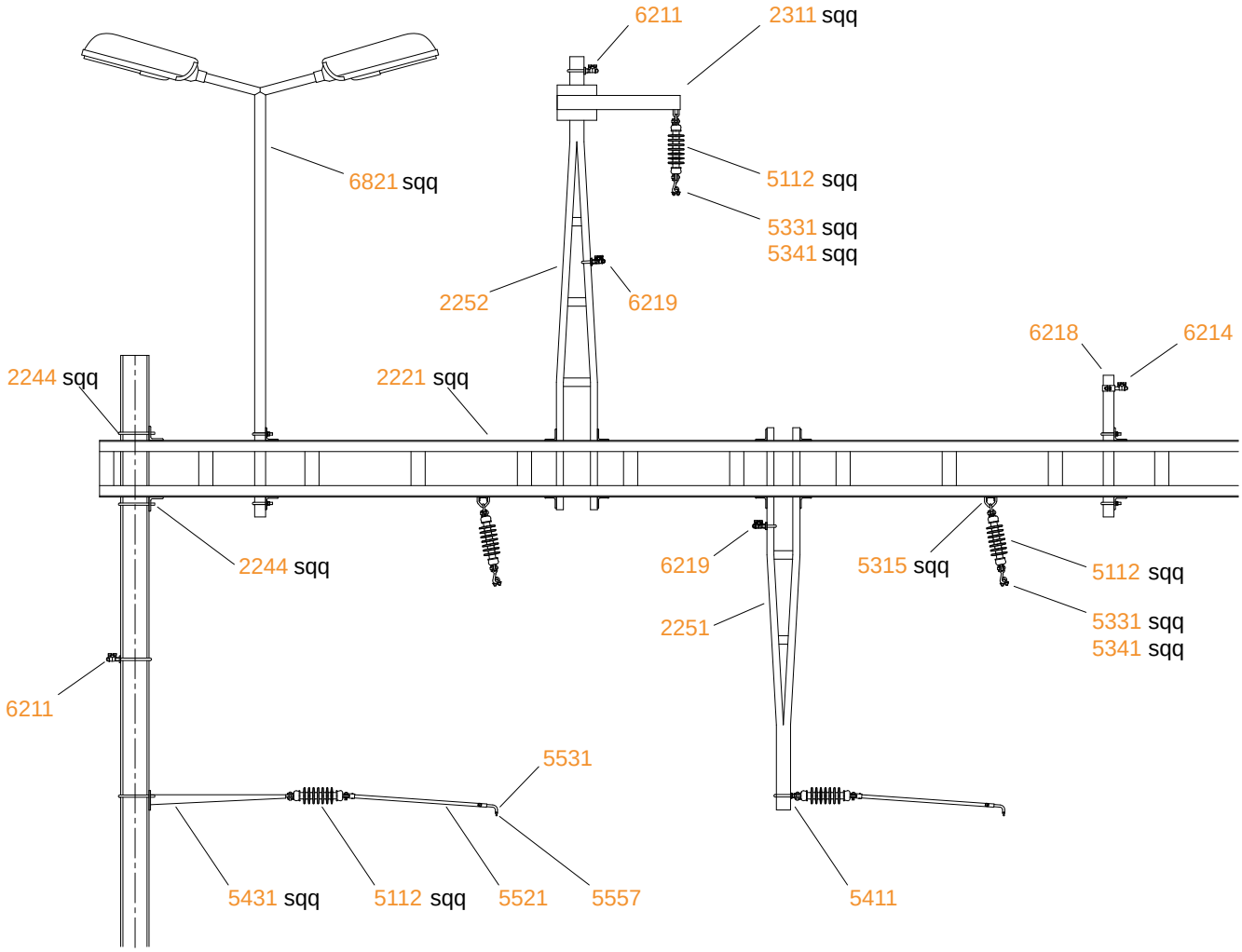

Furrer+Frey
Lignes de contact