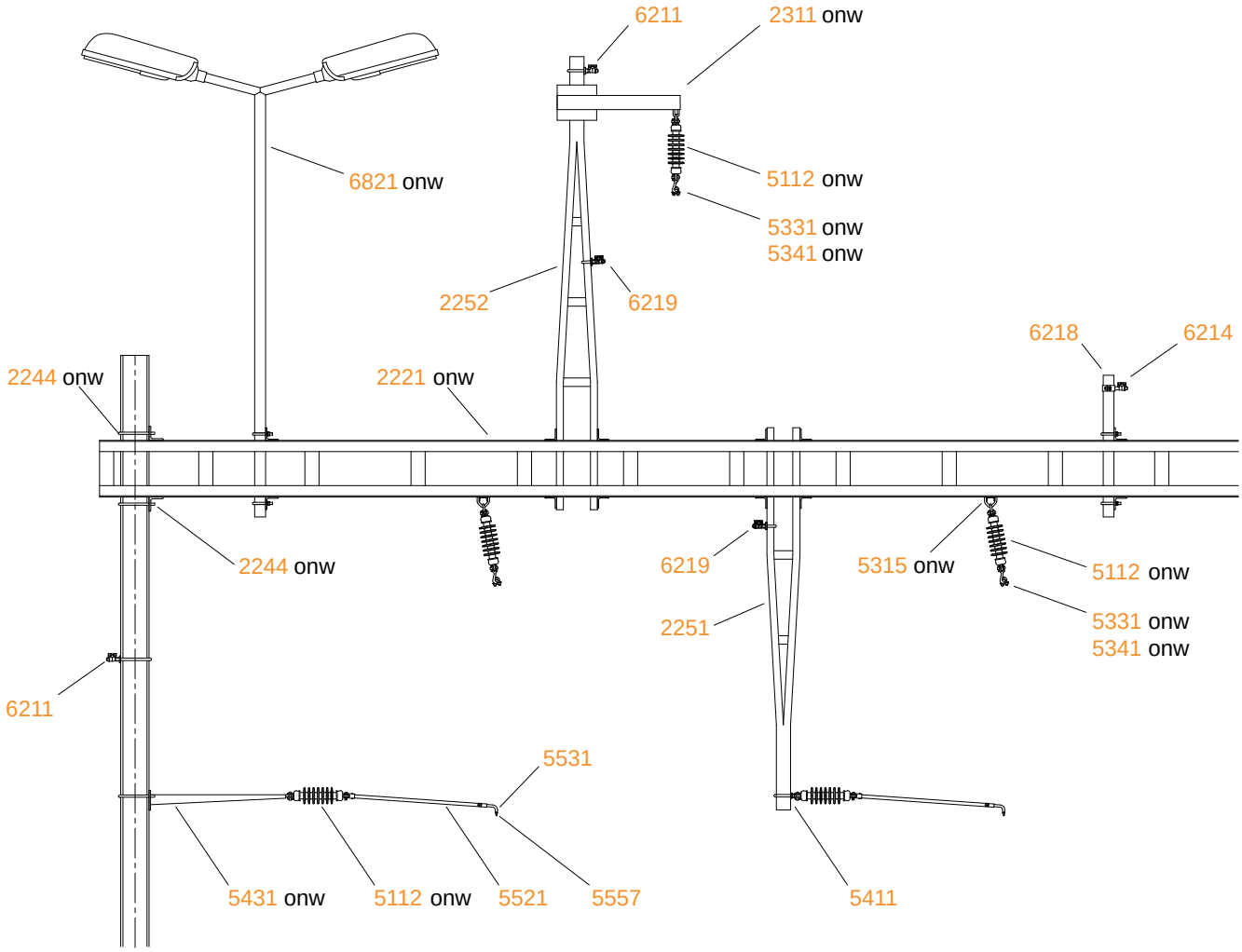
6211
2311 onw
6821 onw
5112 onw
5331 onw
5341 onw
2252
6219
6218
6214
2244 onw
2221 onw
2244 onw
6219
5315 onw
5112 onw
2251
5331 onw
5341 onw
6211
5531
5431 onw
5112 onw
5521
5557
5411