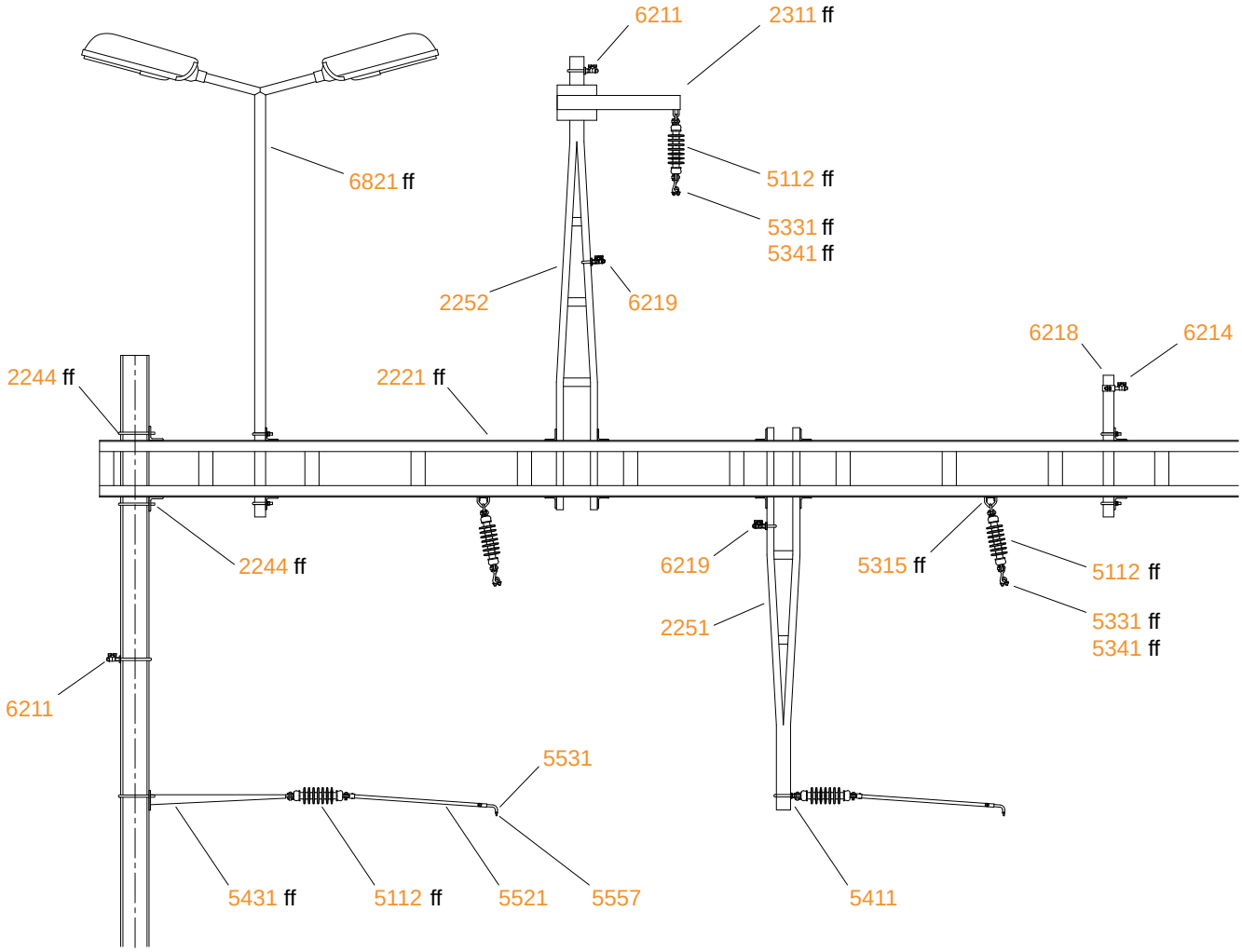

Furrer+Frey
baut Fahrleitungen