Type	Dimension de mât (mm)	A (mm)	B (mm)	C (mm)
15	150 - 200	211	138	227
18	180 - 200	211	138	227
19	190 - 245	253	162	269
21	210 - 225	232	160	248

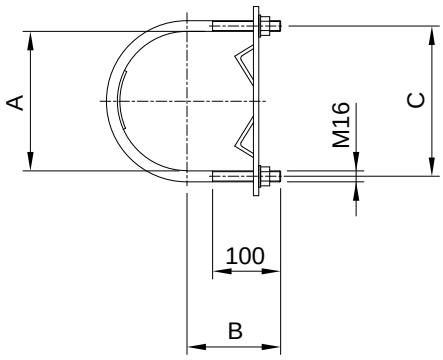

N° dessin
359.00025

Exemple de commande
pour poteau bois ø 175 mm
2192.15 Bride pour console cabrée sur poteau bois