Werkstoff
CuNiSi

Typ	Seil (mm^2)	Draht (ø mm)	Fahrdraht (mm^2)
050	50	-	-
095	92 / 95	-	107
120	120	14	-
120F	-	13.2	120
150	150	15.8	-

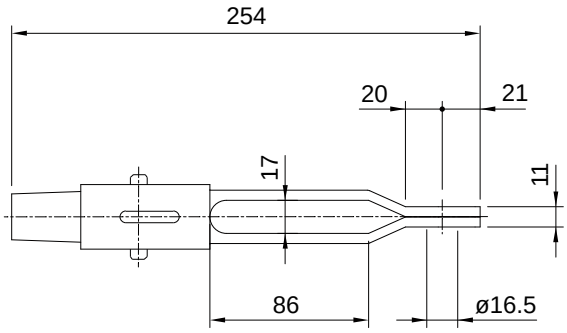

Hinweis
Ösenendmuffe regulierbar
Zugfeste Verbindung für
Leiter aus Cu, Bz oder FeCu (Staku)

Zeichnungsnummer
417.00116

Bestellbeispiel
für Seil 95 mm^2
3544.095 Ösenendmuffe lang