Tragwiderstand
F_{min} (kN) = 70

Zeichnungsnummer
528.00025
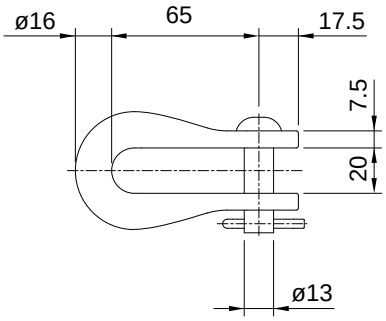
Bestellbeispiel
3352 Schäkel mit Bolzen ø 13 mm