Hängebock für Hängeisolation an Querträger J60-J130, Spreizung 400 — 5314.3

Typ	L (mm)	H (mm)
10	100	233
20	200	333
30	300	433

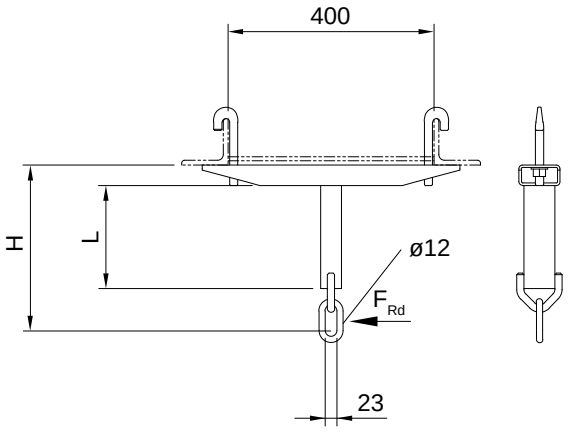

Hinweis
an Querträger 2221

Anschlussteile
Stabisolator 5112 ff

Tragwiderstand
F_{Rd} (kN) = 3.25

Zeichnungsnummer
433.00168-7

Bestellbeispiel
Länge 100 mm
5314.3.10 Hängebock für Hängeisolation an Querträger J60-J130, Spreizung 400