Matière
Corps Fe A2
Cônes AlBz

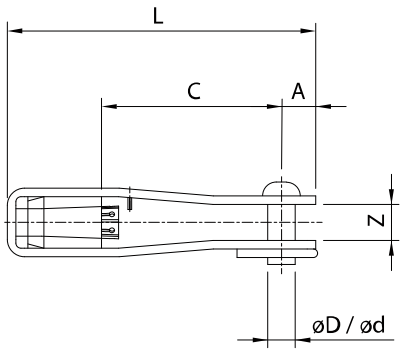

Type	Câble (mm^2)	Fil (ømm)	Fil de contact (mm^2)	L (mm)	A (mm)	C (mm)	D (mm)	d (mm)	Z (mm)
006	-	6.0	-	180	20	105	16	-	21
008	35	8.0	-	180	20	105	16	-	21
050	50	-	-	180	20	105	16	-	21
095	92 / 95	-	-	180	20	105	16	-	21
150	150	-	-	240	30	145	-	21.5	25
150F	130	-	150	180	20	105	16	-	21
185	185	-	-	240	30	145	16	-	25
240	240	-	-	240	30	145	-	21.5	25

Remarque
Manchon d'extrémité à fourche non réglable.
Connexion résistance à la traction pour conductuers en Cu, Bz ou CuFe (Cu-acier)
ATTENTION: Pour les types 150 et 240 il n'y a pas de goupille mais un trou traversant.

Exemple de commande
pour câble 150 mm^2
3547.150 Manchon d'extrémité à fourche