Typ	Anzahl Gabeln	D (mm)	D (")
1.22	1	22.2	-
1.33	1	33.7	1
1.42	1	42.4	1 1/4
1.48	1	48.3	1 1/2
1.60	1	60.3	2
1.76	1	76.1	2 1/2
2.22	2	22.0	-
2.33	2	33.7	1
2.42	2	42.4	1 1/4
2.48	2	48.3	1 1/2
2.60	2	60.3	2
2.76	2	76.1	2 1/2

5516.1.

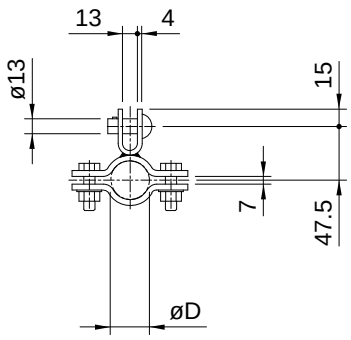

5516.2.

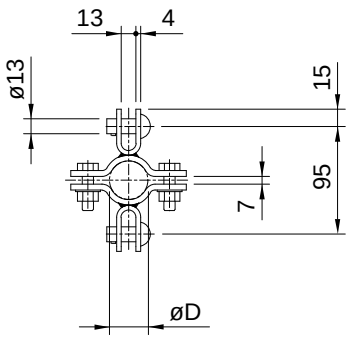

Hinweis
Aufhängelasche 5517

Zeichnungsnummer
445.00007, .00009, .00015, .00015-4,
.00016, .00016-4, .00017, .00017-4,
.00018, .00018-4, .00022, .00022-4

Bestellbeispiel
mit 2 Gabeln, Durchmesser 2"
5516.2.60 Aufhängeschelle an Spurhaltertragrohr