Remarque
Joug 2221 sqq

Poids
86.9 kg

Pièces de fixation
Livraison avec support d'angle et boulons à crochet

Résistance
F_{Rd} (kN) = 7,5

N° dessin
348.00121
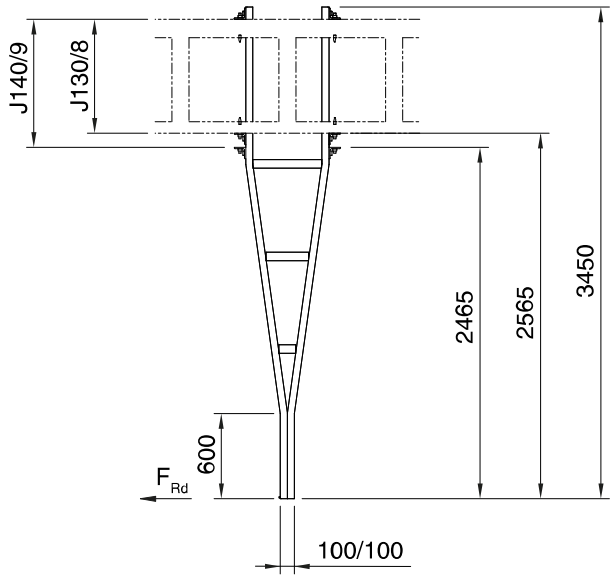
Exemple de commande
2256 Béquille pour joug