Matière
Corps Fe A2
Cônes Fe A2

Type	Câble (mm^2)	Fil (ø mm)
050	50	9.60
070	72	11.50

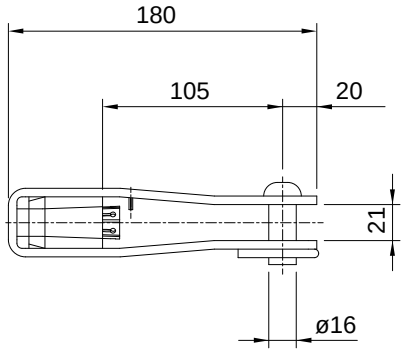

Remarque
Manchon d'extrémité à fourche non réglable.
Pour conducteurs en acier galvanisé à chaud ou en acier inoxydable.

Exemple de commande
pour câble 70 mm^2
3548.070 Manchon d'extrémité à fourche pour câbles d'acier