Plaques de fixation pour 1 sectionneur 3,6 kV sur poste de distribution

7545

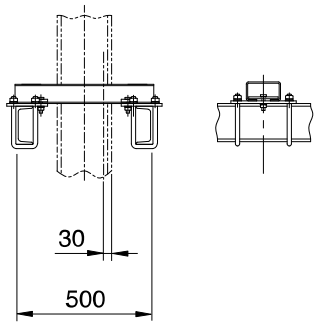

Remarque
Sectionneur 7131.01

Pièces de fixation
Livraison avec étriers compris.

N° dessin
561.00391

Exemple de commande
7545 Plaque de fixation pour 1 sectionneur 3,6 kV sur poste de distribution