Mastbereich
Profil HEB 180 - 260

Befestigungsteile
Briden werden mitgeliefert

Zeichnungsnummer
887.00202
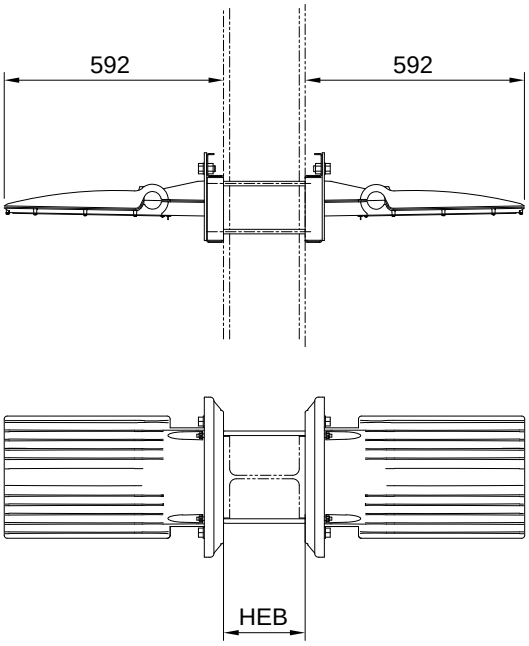
Bestellbeispiel
an HEB 240
6815.24 LED-Leuchte doppelt, direkt an Mast