Mastbereich
Profil HEB 160-180 / 200-220 / 240-260

Befestigungsteile
Briden werden mitgeliefert.

Zeichnungsnummer
887.00196, .00197
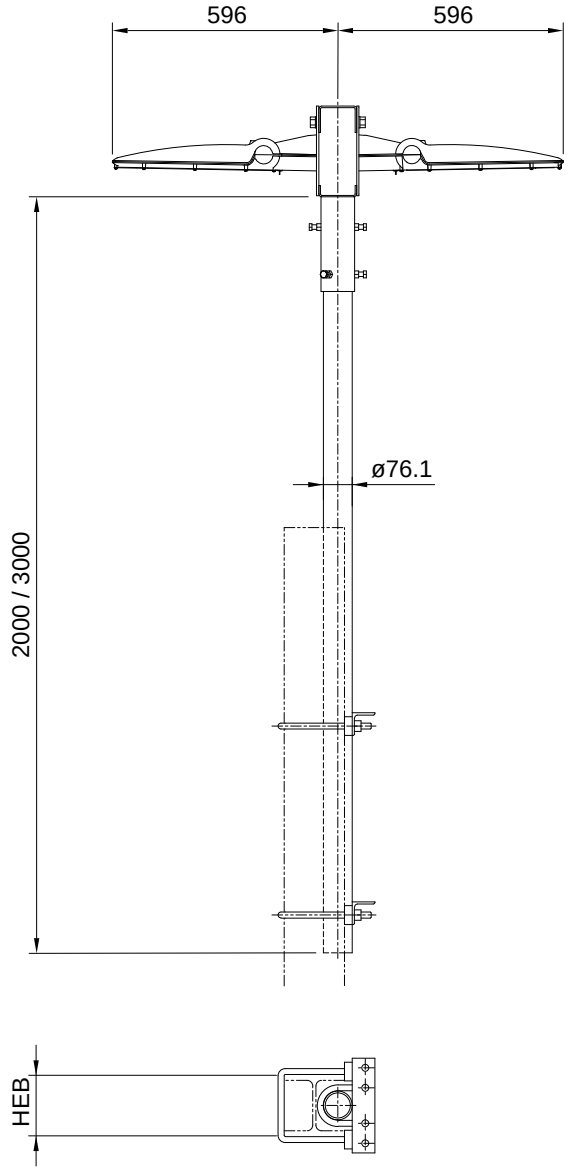
Bestellbeispiel
an HEB 240, Länge 2000 mm
6812.20.24 LED-Leuchte doppelt an Mast