Typ	Beschreibung
01	Kufe lang
02	Kufe kurz

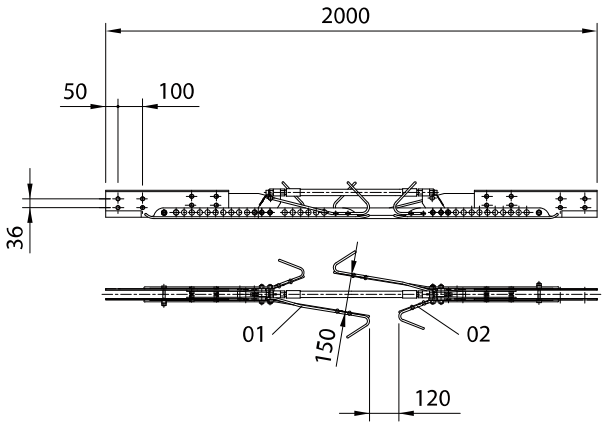

Hinweis
Der Streckentrenner ist nicht mehr lieferbar.
Die Ersatzkufen können separat bestellt werden.

Zeichnungsnummer
962.00206

Bestellbeispiel
Kufe lang
4262.01 Ersatzkufen für Streckentrenner 15 kV zu Deckenstromschiene CR4