Mastbereich
Profil HEB 100-160 / 180-220 / 240-260

Werkstoff
Bride Fe rostfrei
Lappen Alu-Guss

Typ	Beschreibung
1	mit Lappen
2	ohne Lappen

Anschlussteile
Auslegertragstab 2173
Auslegerstützstab 2174
Spitzenseil 2177

Befestigungsteile
Bügel wird mitgeliefert.

Zeichnungsnummer
356.00045, .00120 - .00124
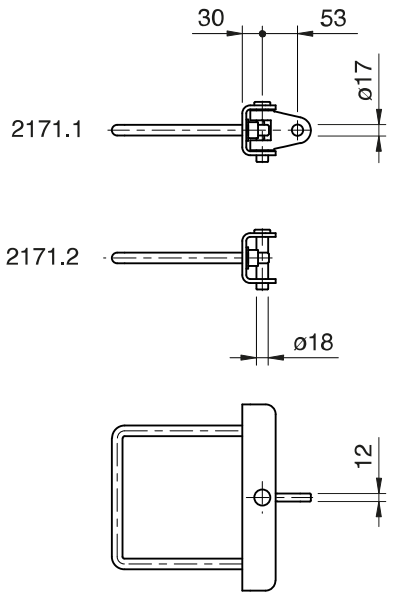
Bestellbeispiel
mit Lappen, an HEB 200
2171.1.20 Anschlussbride an HEB zu Liracos