Dimension de mât
Profil HEB 200-260

Type	Z (mm)	L (m)
1.04	14	0.38
1.06	14	0.58
1.08	14	0.78
1.10	14	0.98
1.12	14	1.18
2.04	23	0.38
2.06	23	0.58
2.08	23	0.78
2.10	23	0.98
2.12	23	1.18

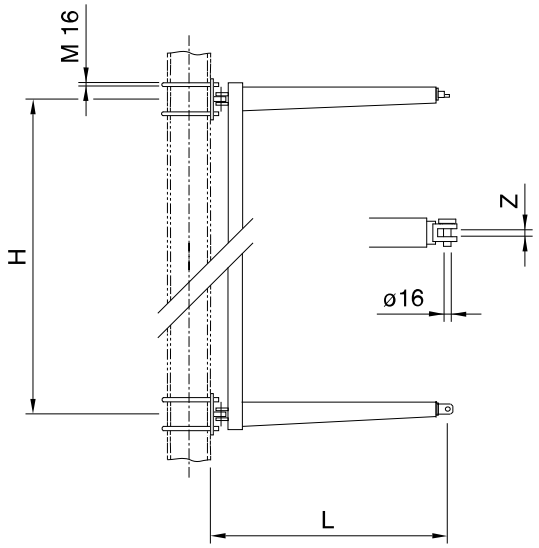

Remarque
Indiquer la hauteur H à la commande.
Hauteur min. 1,0 m
Hauteur max. 2,2 m

Pièces de raccordement
Isolateur 5133 sqq

Pièces de fixation
Livraison avec étriers compris.

N° dessin
353.00138

Exemple de commande
Z = 14 mm, Longueur 0,98 m,
hauteur 2,0 m, pour HEB 220
2151.1.10.20.22 Support pivotant pour console tubulaire FL 200 / 260