Befestigungsteile
Seilhänger 4212

Gewicht
G (kg) = 14

Zeichnungsnummer
551.00014
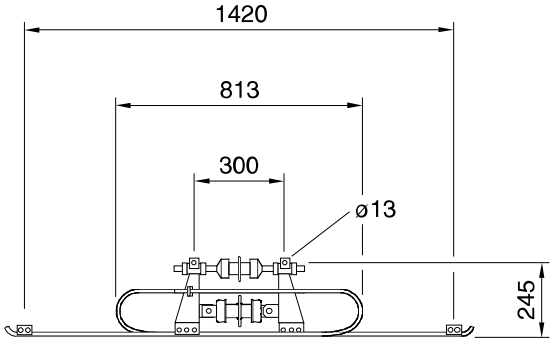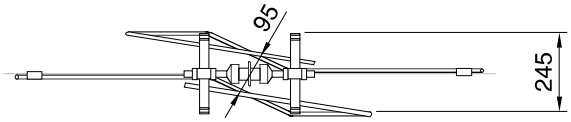
Bestellbeispiel
4253 Hörnergleistrenner 1,5 kV