Console tubulaires au-dessus d'une voie, avec hameçon avec rainure

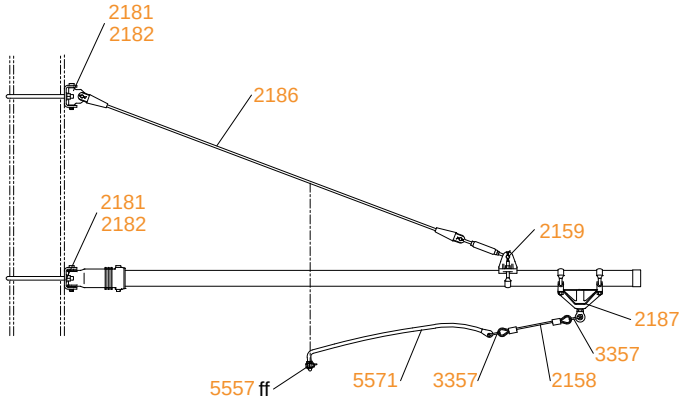
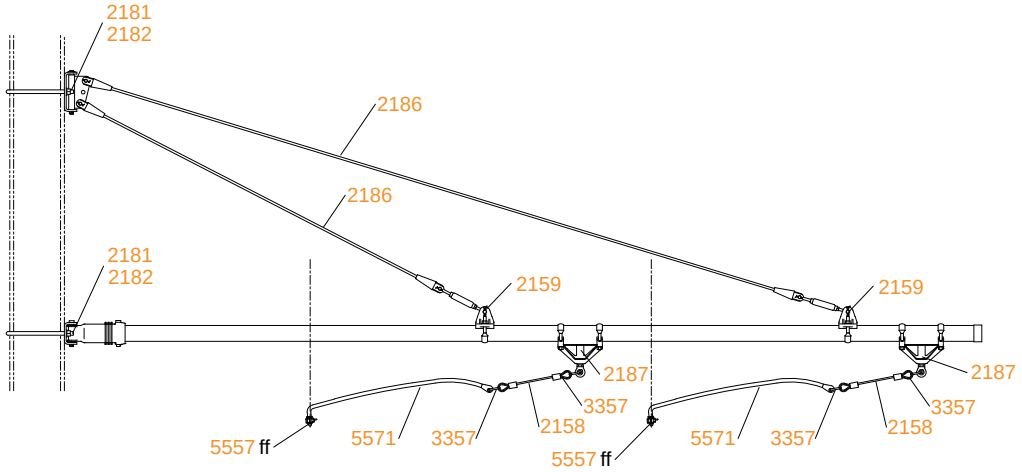
Consoles tubulaires au-dessus de deux voies, avec hameçon avec rainure