Type	L (m)	F_{Rd} (kN)
060	6.00	195
065	6.50	179
070	7.00	156
075	7.50	135
080	8.00	117
085	8.50	98
090	9.00	82
095	9.50	67
100	10.00	54
105	10.50	43
110	11.00	34

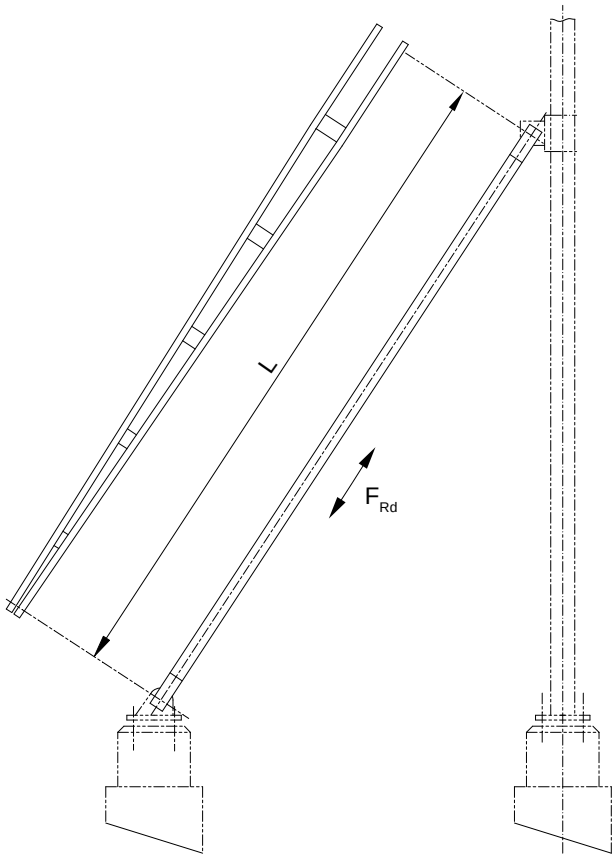

Remarque
Pièce de fixation
contrefiche pour mât 1343
Pièce de fixation
contrefiche pour fondation 1345

N° dessin
334.00005

Exemple de commande
Longeur 9,50 m
1341.095 Contrefiche en profil U avec entretoises