Hinweis
für 4 x M36 Fundamentschrauben

Tragwiderstand
F_{Rd} (kN) = 212

Zeichnungsnummer
334.00150
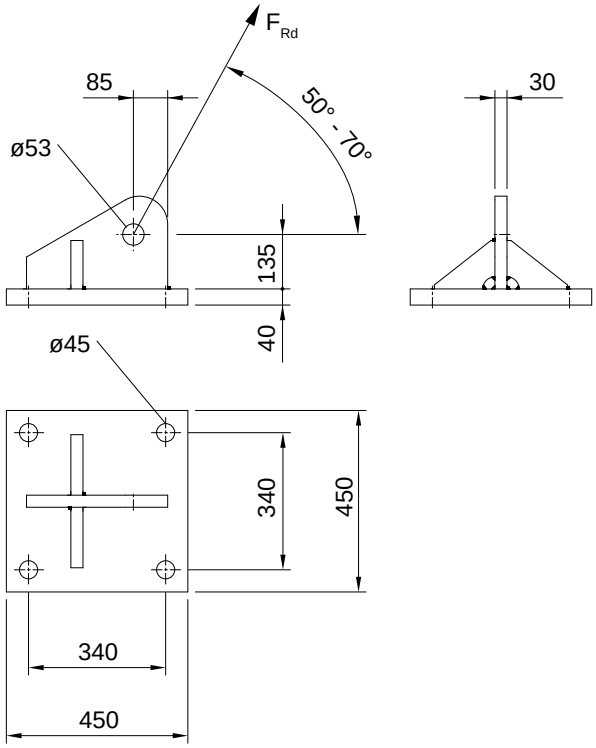
Bestellbeispiel
1348 Strebenanschluss an Fundament