Werkstoff
Fe rostfrei

Typ	D (mm)	Verwendung
38.2	38	für 2 Seile
38.3	38	für 3 Seile

Hinweis
Andere Rohrdurchmesser D auf Anfrage.
Bei Bestellung D1, D2 und D3 in mm angeben.

Zeichnungsnummer
353.00334, .00711
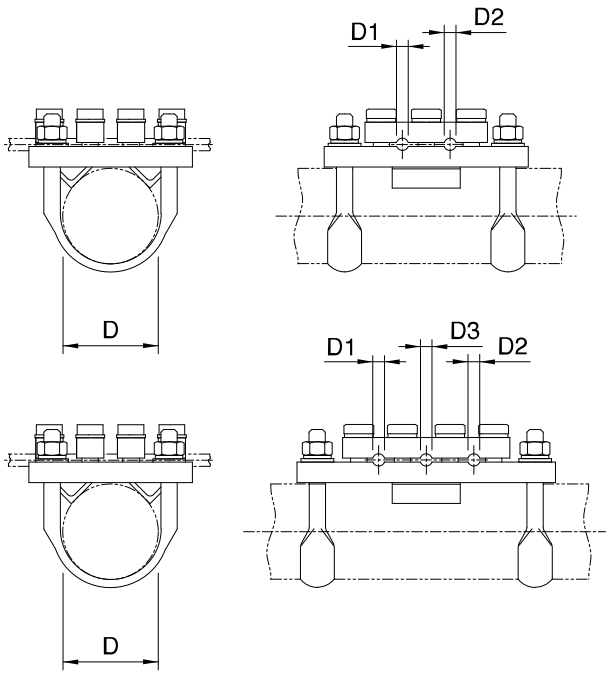
Bestellbeispiel
an Rohr D = 38 mm, für 3 Seile,
D1 = 6 mm, D2 = 16 mm, D3 = 9 mm
4233.38.3.06.16.09 Klemmplatte für Fixpunkt zu FL 200 / FL 260