Pièces de fixation
Livraison avec support d'angle et boulons à crochet.

N° dessin
887.00203, .00203-1
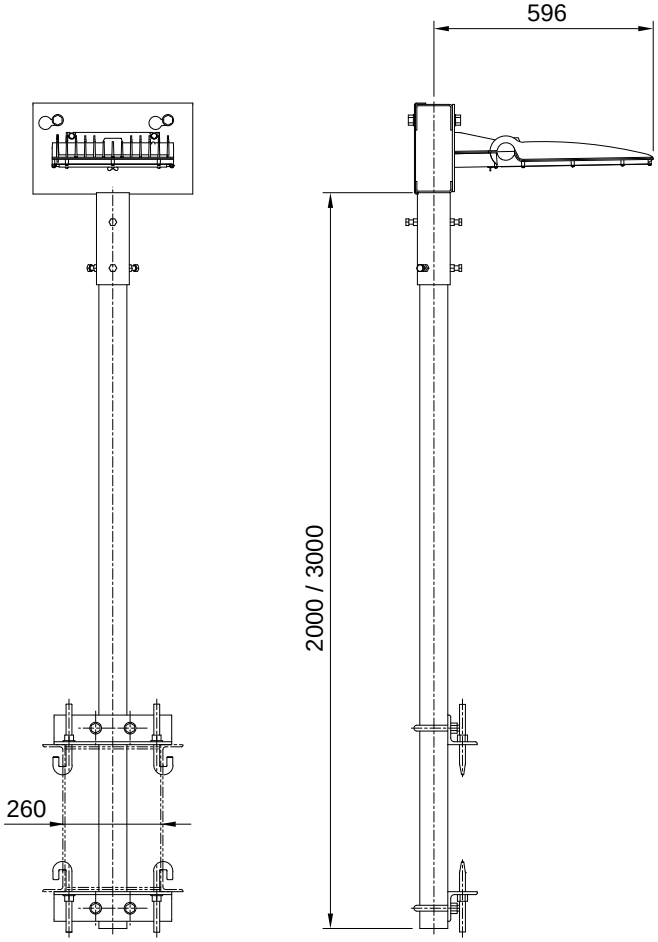
Exemple de commande
Longueur 2000 mm
6821.20 Candélabre LED simple sur joug J60 - J90, Ecartement 260