Pièces de fixation
Livraison avec support d'angle et boulons à crochet.

N° dessin
887.00209, .00209-1
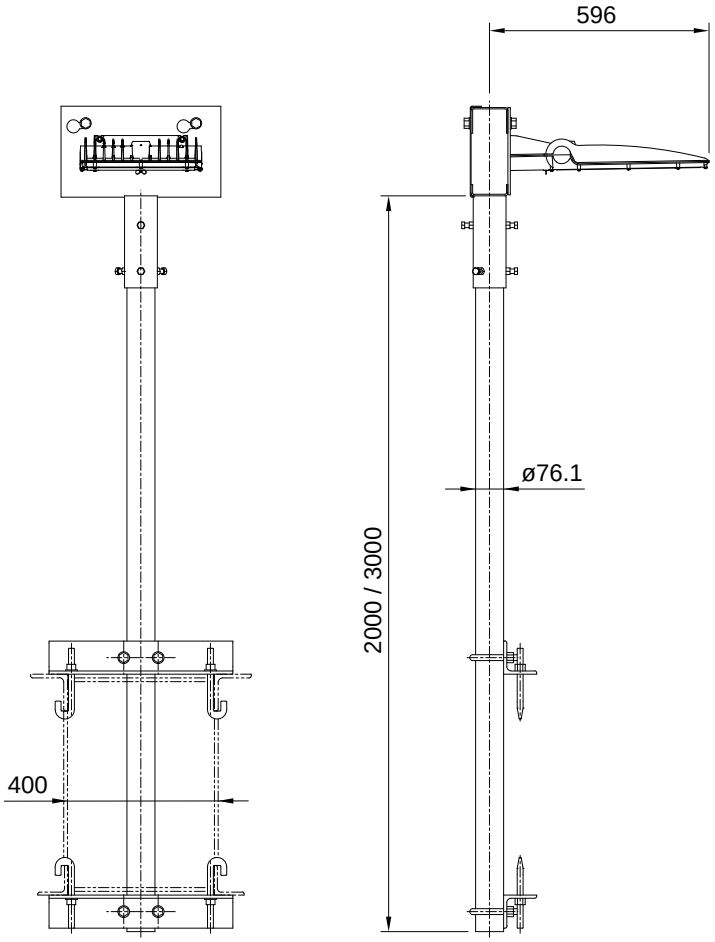
Exemple de commande
Longueur 3000 mm
6822.30 Candélabre LED simple, sur joug J60 - J130, Ecartement 400