Befestigungsteile
Tragwinkel und Hakenschrauben werden mitgeliefert.

Zeichnungsnummer
887.00209, .00209-1
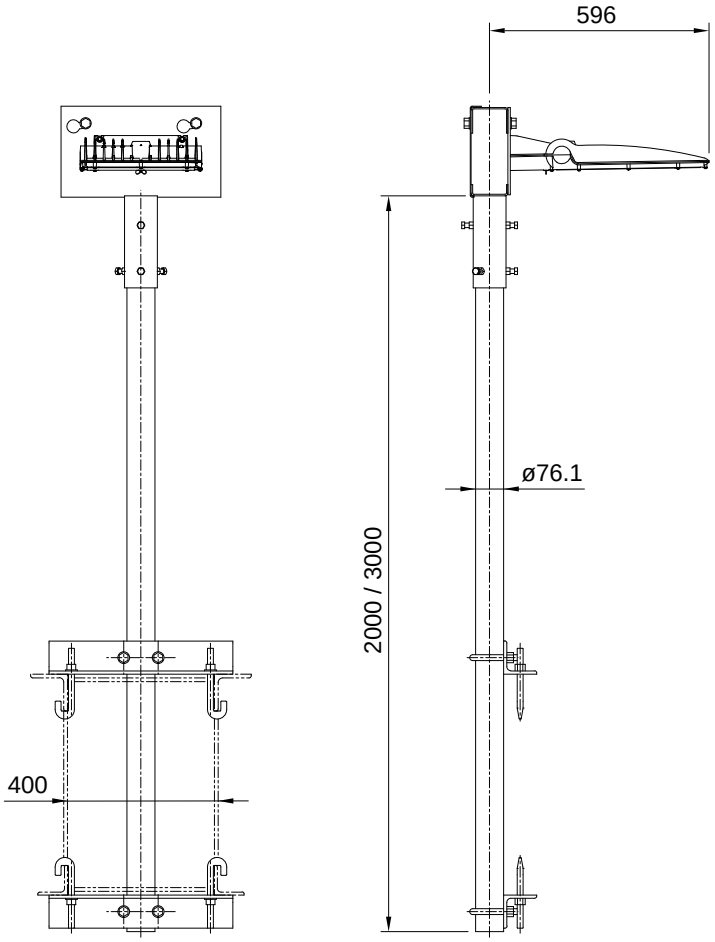
Bestellbeispiel
Länge 3000 mm
6822.30 LED-Leuchte einfach, an Querträger J60 - J130, Spreizung 400