Type	A (mm)	C (mm)
066	50	66
091	75	91
145	129	145
180	164	180

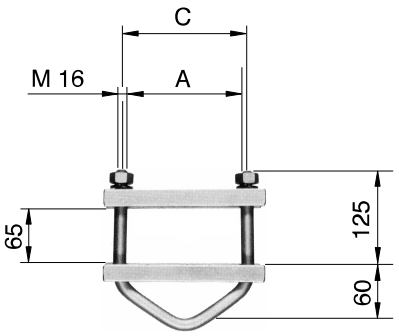

Remarque
Console 2112
Indiquer à la commande la longueur de la console et la distance entre l'axe du mât et le point de suspension.

Pièces de fixation
Livraison avec étrier compris.

N° dessin
414.00014

Exemple de commande
C = 145 mm
5312.145 Bride de suspension pour console (II)