Type	Profil (mm)	A (mm)	B (mm)	C (mm)
60	60	75	105	91
65	65	99	110	115
80	80	105	125	121

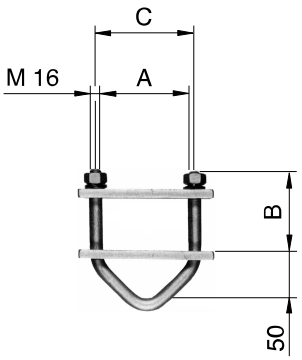

Remarque
Console (I) 2111
Console (IV) 2114
Eclisse 3311 sqq

N° dessin
414.00002

Exemple de commande
pour profil 60 mm
5311.60 Bride de suspension pour console (I et IV)