Remarque
Commande après consultation de la construction
Console articuleé
Hauteur variable du système
Utilisation et fixation en rapport avec
l'emplacement.
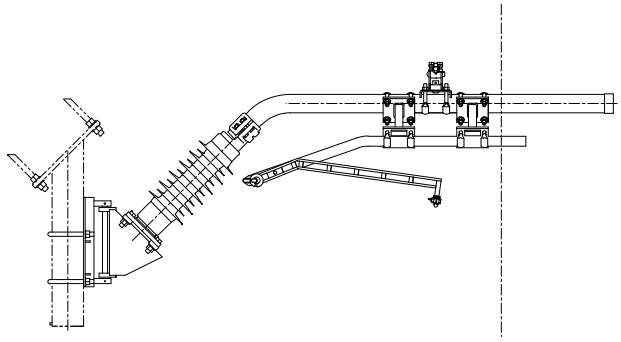
N° dessin
371.00203-2, .00203-3, .00203-4, .00203-5