Matière
Synthétique

Force de traction
F_{min} (kN) = 42

Poids
P (kg) = 1,7

N° dessin
424.00130
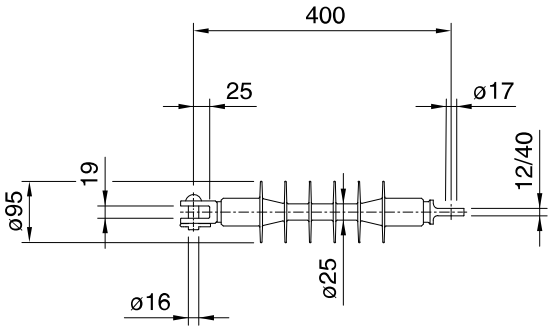
Exemple de commande
5118 Isolateur 15 kV, 6 assiettes