Remarque
Commande possible sur demande
Indiquer la longueur L et L1 à la commande.

Pièces de raccordement
Console TTC 21101

N° dessin
B.01.01.03

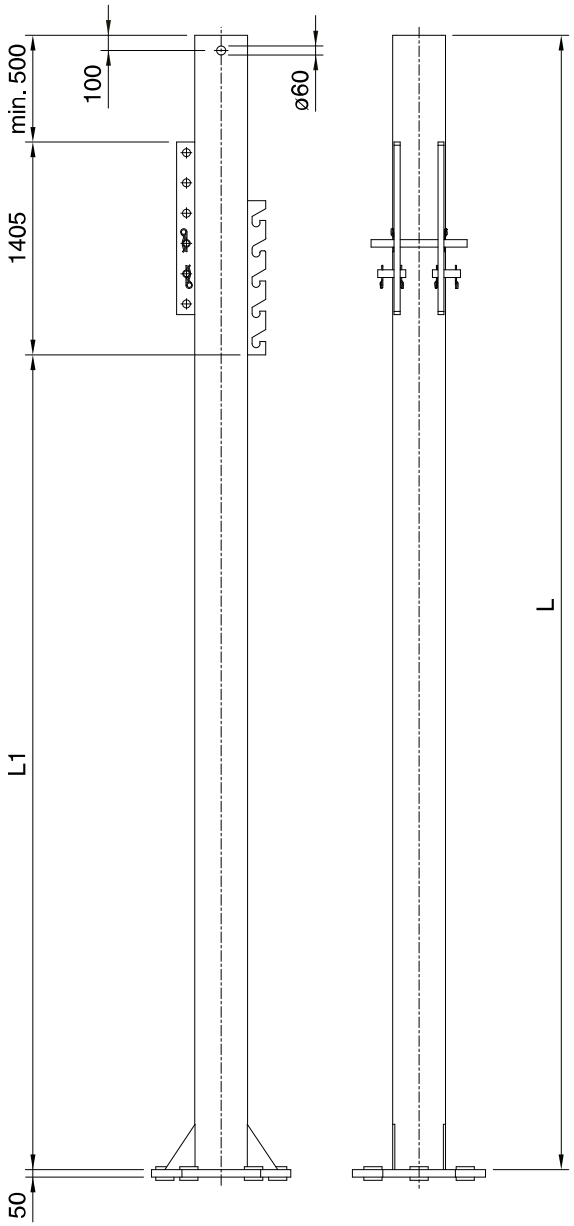

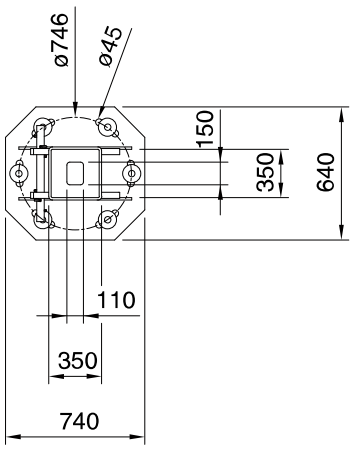

Furrer+Frey
Lignes de contact