Hinweis
Klemmbereich 35-80 mm^2

Zeichnungsnummer
431.00001
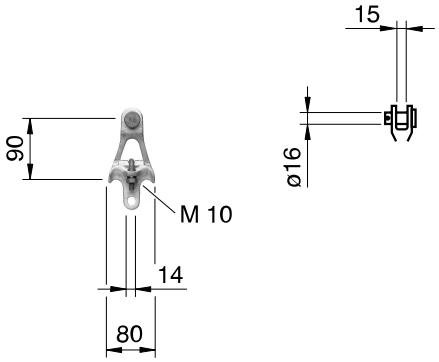
Bestellbeispiel
5341 Hängeklemme klein