Type	M (mm)	Dimension de mât
30	30	160 - 220
36	36	240 - 260

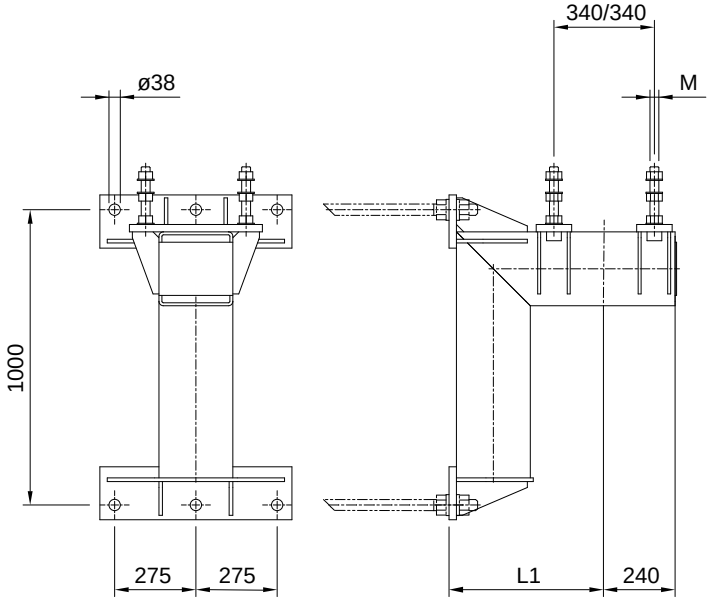

Remarque
Vis de scellement 1441
Sur demande pour mur incliné.

Goujon M30x600/110, vis hexagonale
M36x220 avec écrou hexagonal
M36 et rondelle ø 39 / 66x5
doivent être commandés séparément.Longueur L1 en rapport avec l'endroit
L1 min 525 mm
L1 max 665 mm

La preuve statique pour le support de mât et
lîndication de lêffet sur la structure
sont requise dan tous les cas.
La preuve des boulons muraux est fournie par le client.

N° dessin
317.00343, .00345

Exemple de commande
pour filet M30
1417.30 Support contre mur en pierres naturelles